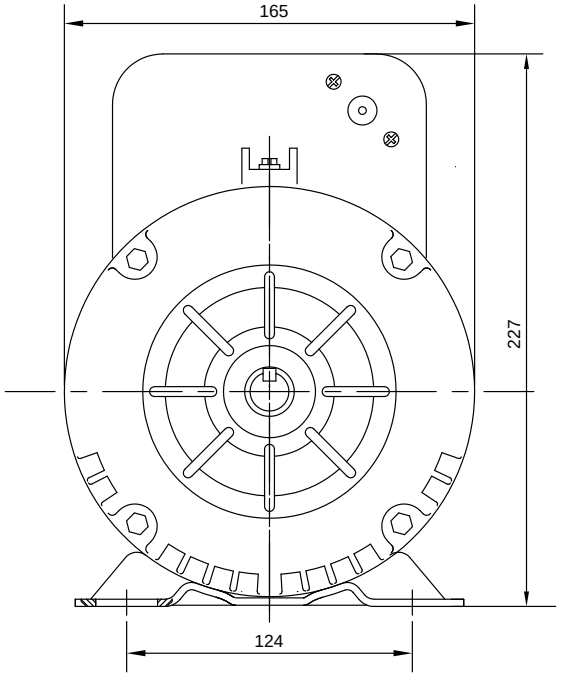

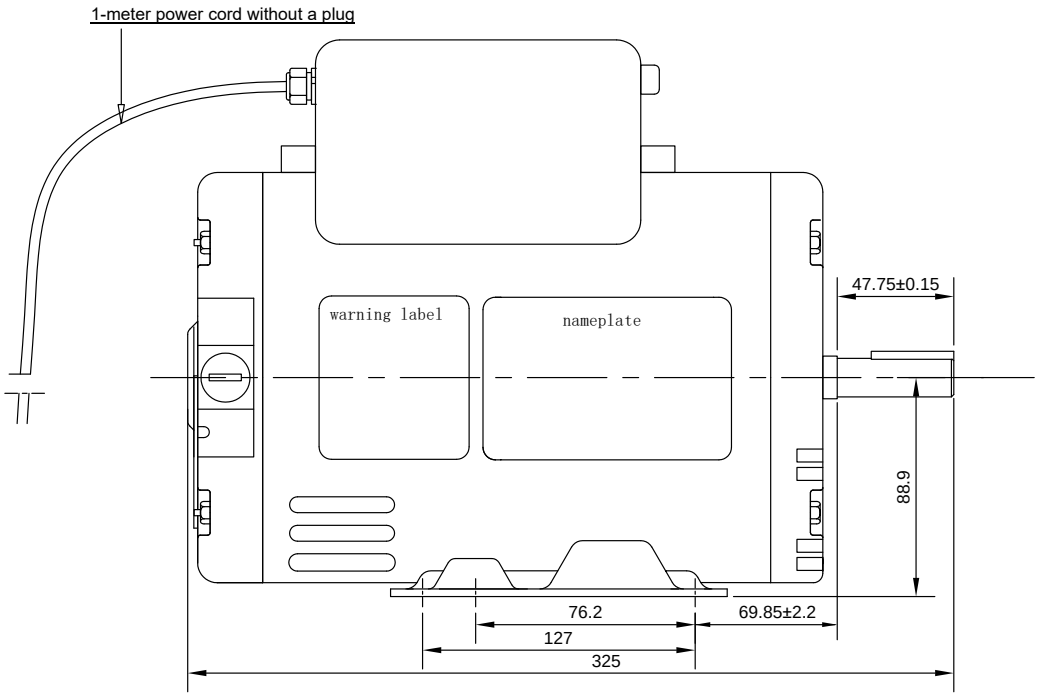

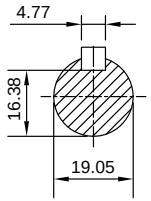

CONON MOTOR

D56H3S2B